| 仕様 | S-10 タイプ |
|---|---|
| | 建築面積 60.0M² |
| | 膜材 屋根・壁・カーテン→ポリエステル（防水・防炎） |
| | 出入り口・巻き上げカーテン |
| | |
| | |
| | |

メンバーリスト

| No | 名称 | 部材 | 材質 |
|---|---|---|---|
| ① | 主架構材 | P-76，3φx2，8t | STK400 |
| ② | ジャバラ材 | □-60x30x2，3t | STKR400 |
| ③ | 補強材（妻面部） | P-34，0φx2，3t | STK400 |
| ④ | ブレース | M12 | SS400 |
| ⑤ | 陸梁 | □-75x75x2，3t | STKR400 |
| ⑥ | 膜材 | P-34，0φx2，3t | STK400 |
| ⑦ | 補強材 | P-27，2φx1，9t | STK400 |
| ⑧ | 間柱材・胴縁材 | □-60x60x2，3t | STKR400 |
| ⑨ | レール | AS-15kg | JIS E1103 |
| ⑩ | ブレース | ワイヤーロープ6φ | ――― |
| ⑪ | ガイロープ | ビニロンロープ | ――― |
| ⑫ | タイバー | M12 | SS400 |

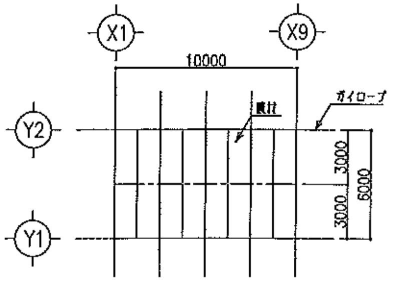
X1
X9
10000
Y2
Y1
膜材
ガイロープ
3000
3000
6000

屋根伏図 S=1/200

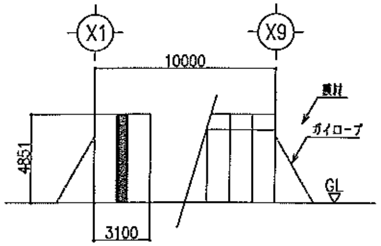
X1
X9
10000
膜材
ガイロープ
4851
3100
GL

立面図 S=1/200

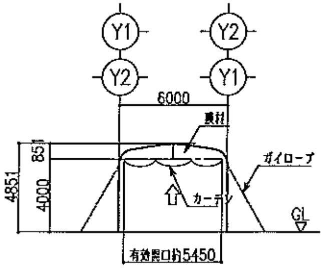
Y1
Y2
Y2
Y1
6000
膜材
ガイロープ
851
4000
4851
カーテン
有効開口約5450
GL

立面図 S=1/200

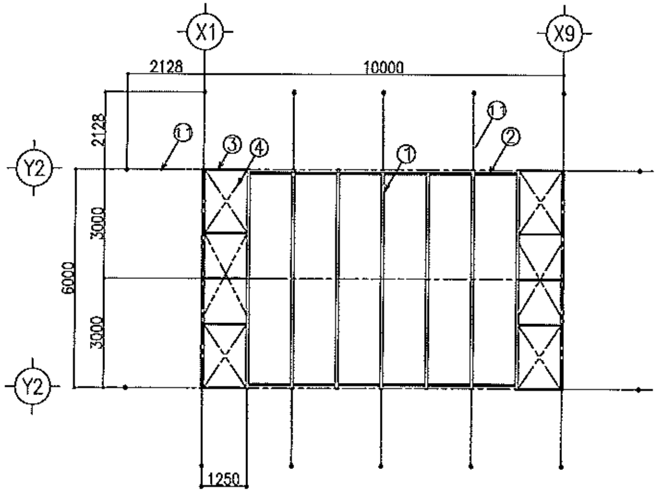
X1
X9
2128
10000
2128
Y2
Y2
⑪
③
④
①
⑪
②
3000
6000
3000
1250

小屋伏図 S=1/100

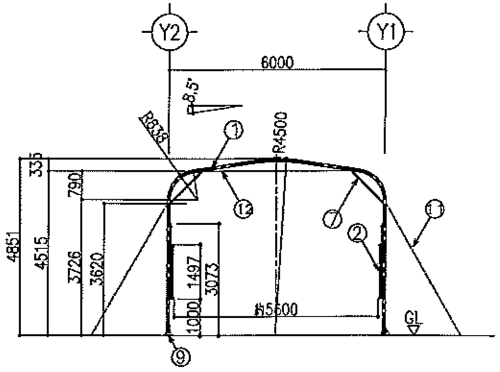
Y2
Y1
6000
8.5°
R838
R4500
①
⑫
⑦
②
⑪
335
790
4851
4515
3726
3620
1497
3073
1000
約5600
GL
⑨

断面図 S=1/100

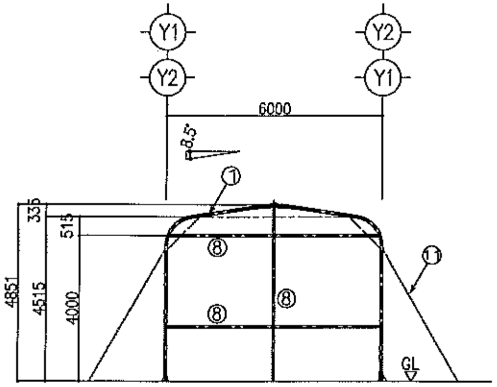
Y1
Y2
Y2
Y1
6000
8.5°
①
335
515
4851
4515
4000
⑧
⑧
⑧
⑪
GL

妻軸組図 S=1/100

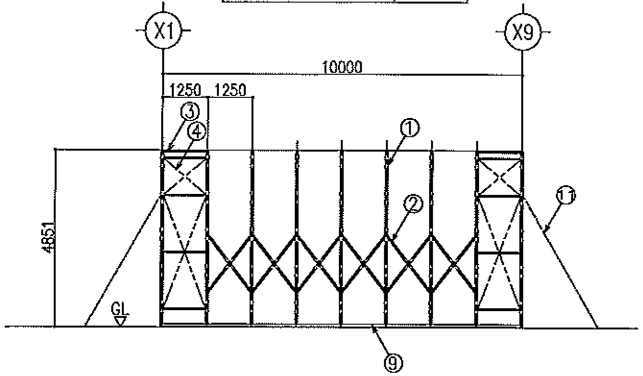
X1
X9
10000
1250
1250
③
④
①
②
⑪
4851
GL
⑨

桁軸組図 S=1/100

| 日付 | 記事 | 訂正者 | 承認者 |
|---|---|---|---|
| / | – | | |
| / | – | | |
| / | – | | |
| / | – | | |
| / | – | | |
| / | – | | |

株式会社 デポレント

MakMax
太陽工業株式会社
一級建築士事務所・日本膜構造協会正会員

| | | | |
|---|---|---|---|
| 施工者 | 実行者 | 設計風速 m/sec<br>設計積雪荷重 N/㎡（短期・長期） | 工事名称 レンタル用ジャバラハウス |
| 承認者 | | 縮尺 S=1/100 1/200 | 図面内容 S-10タイプ全体図 |
| 検図者 / 設計者 | 製図者（石原） | 作成年月日 2010.12.14 / 施工No. | 図面番号 1/1 |

TAIYO KOGYO CORPORATION